I.OSU.V1.8/02.03.2022

TM TECHNOLOGIE
emergency & evacuation lighting

TM.ONTEC S

IP 44
IP 65 LED
3h
850 °C
210 ÷ 250 V AC
50 / 60 Hz
186 ÷ 254 V DC

+10 ÷ +40°C | COLD -15 ÷ +40°C | CB -15 ÷ +55°C | CBA -10 ÷ +40°C | 0.7 m | CNBOP-PIB

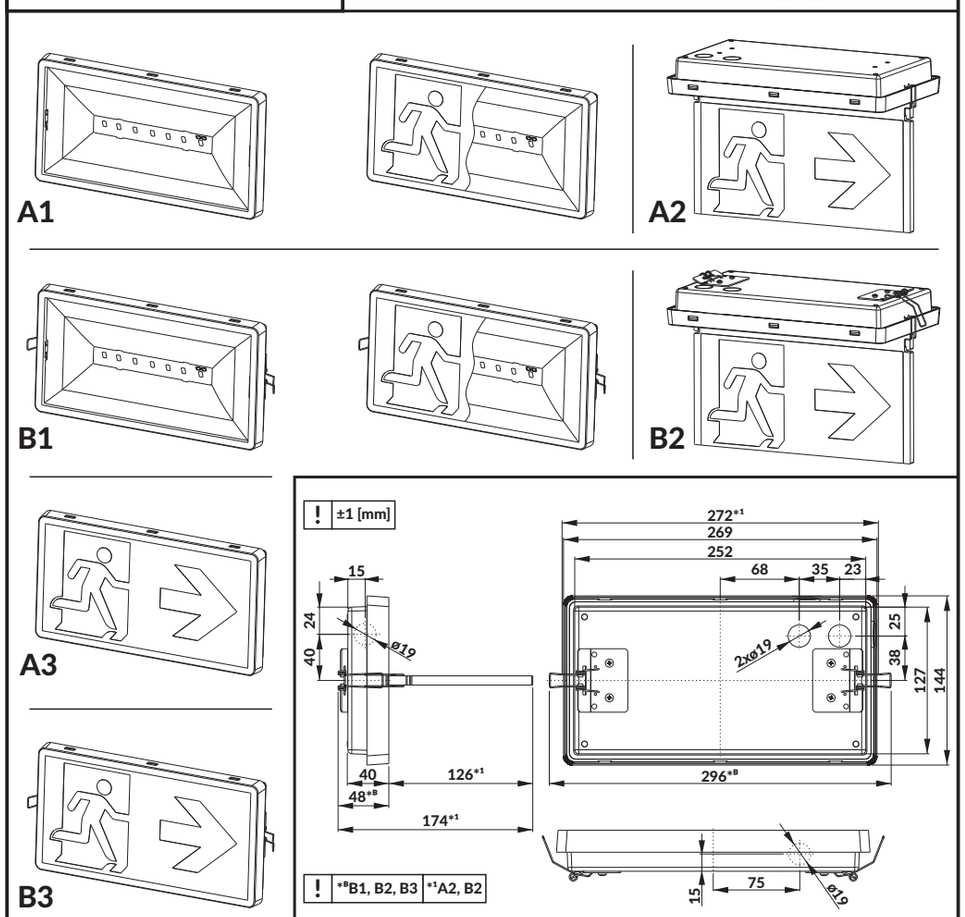

1 CBA / D2 / D2R / DA

! CBA = CB7

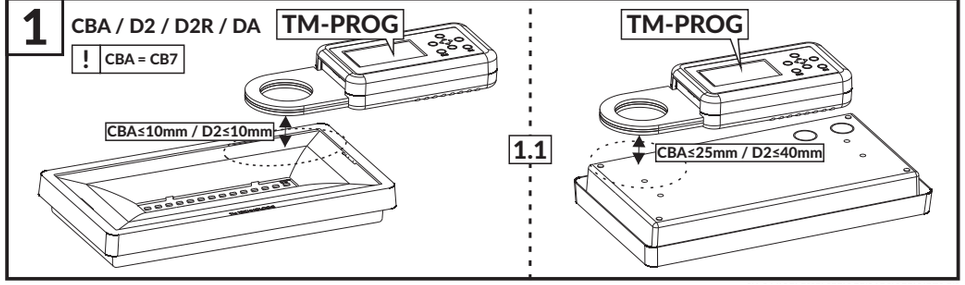

2 A1, A2, B1, B2

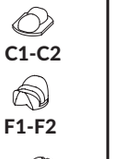

3 A1, A2, B1, B2

3.1a | 1.3 ➡ 1.4a ➡ 1.5a

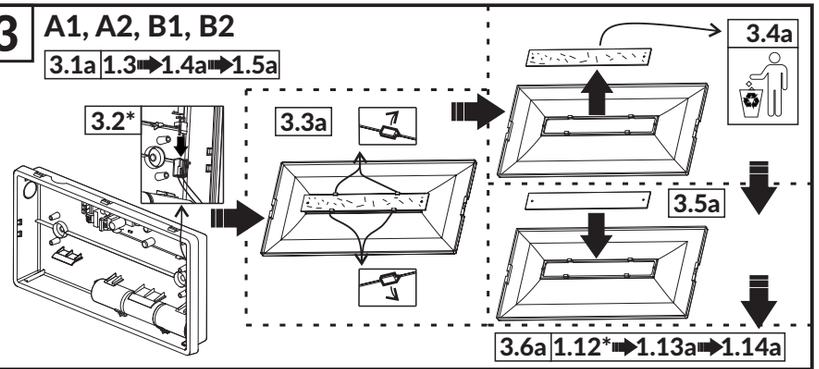

A3, B3

3.1c | 1.3 ➡ 1.4c ➡ 1.5c ➡ 3.2*

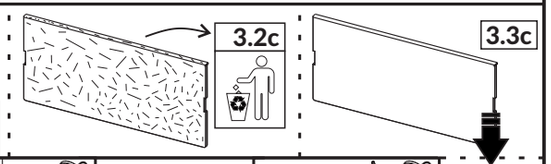

4 *ST / AT / DT / D2 / D2R / DA

A1, A2, B1, B2

4.1a
1.3 ➡ 1.4a ➡ 1.5a

A3, A3

4.1c
1.3 ➡ 1.4c ➡ 1.5c

LiFePO4/C
3.2V
1.5Ah

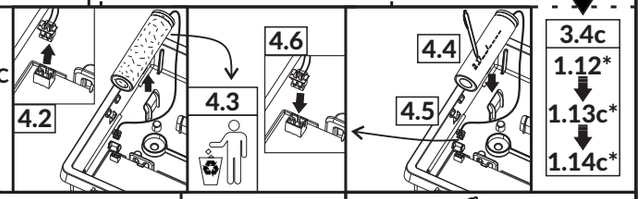

Ni-Cd
3.6V
1.5Ah
(2.5Ah)

LiFePO4/C
6.4V
1.5Ah
(3.0Ah)
(4.5Ah)

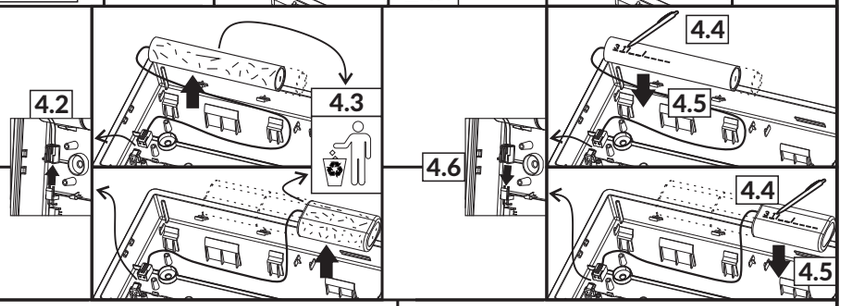

A1, A2 4.7a | 1.12* ➡ 1.13a ➡ 1.14a

A3, B3 4.7c | 1.12* ➡ 1.13c ➡ 1.14c

ONTEC S	M	NM	CB
t_c [°C]	90	77	97,5

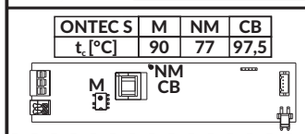

ONTEC S	M1
t_c [°C]	85

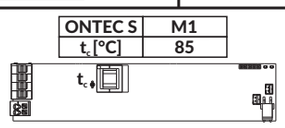

ONTEC S	CBA
t_c [°C]	97,5

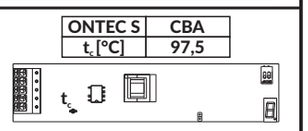

ONTEC S	6 LED	7 LED	14 LED	21 LED
t_c [°C]	87	85	71	59

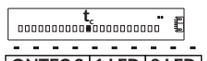

ONTEC S	M1 24(48)V CB
t_c [°C]	85

ONTEC S	M(C)(W)(F)1U
t_c [°C]	55

ONTEC S	1 LED	2 LED
t_c [°C]	85	95

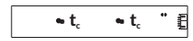

ONTEC S	E1P (14 LED)
t_c [°C]	50

! CB = CB1
CBA = CB7

TM TECHNOLOGIE Sp. z o.o., Morawica 355, 32-084 Morawica, gm. Liszki, Poland, tel.: +48 12 444 60 60, fax: +48 12 350 57 34, www.tmtechnologie.pl

I.OSU.V1.8/02.03.2022

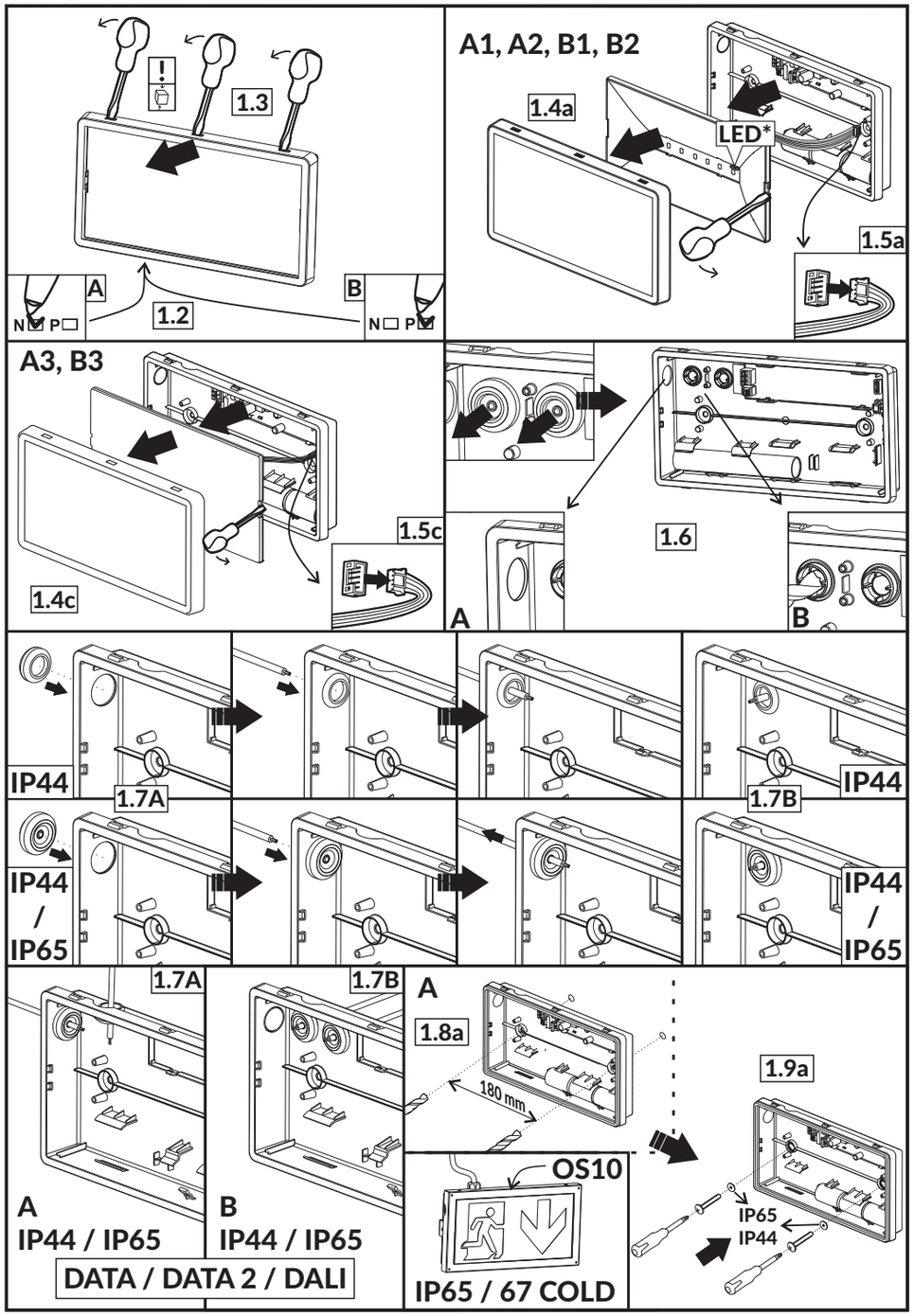

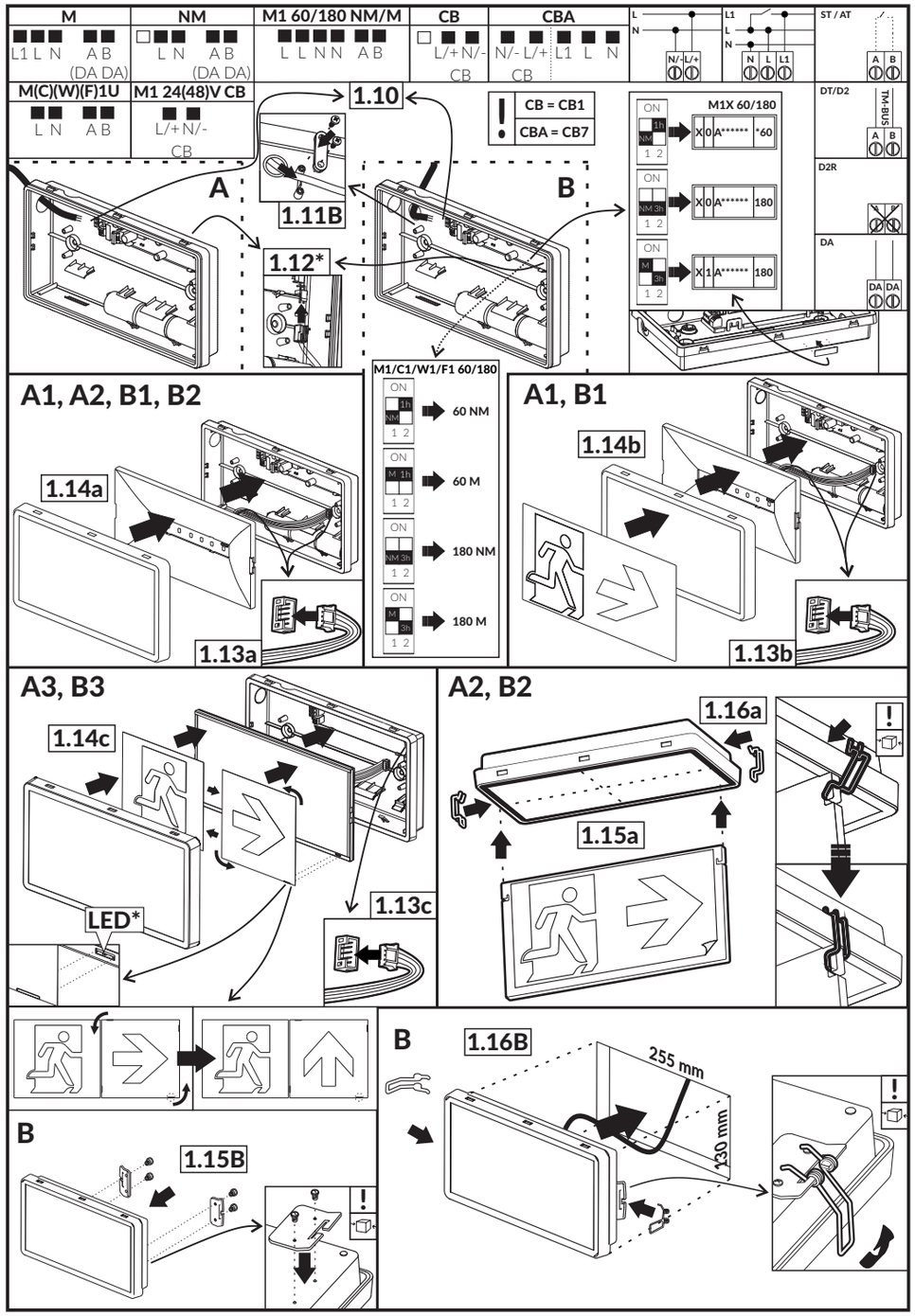

[LT] Vartotojo Vadovą DĖMESIO: Lemputę montuokite tik tada, kai maitinimas išjungtas. Laikykitės statybos standartų ir elektros instaliacijos taisyklių saugos taisyklių. Armatūros maitinimas neturi būti jungiamas iš grandinių, kurios gali būti apkrautos indukciniais imtuvais – tai gali pažeisti elektroninį armatūros modulį. ESSS yra kečiamas. Šviesos šaltinis ir saugos tarnybų elektros šaltinis (ESSS) nėra daiktai, kuriuos vartotojas gali prižiūrėti, ir juos keisti gali tik naufactures serviso atstovas arba panašiai kvalifikuotas asmuo (jei išsamiame gaminio vadove nenurodyta kitaip). **[1]** – **Atsargiai, elektros smūgio pavojus.** ESSS pakeitimas reikalingas, kai po attinkamo įkrovimo laikotarpio jis nebeatitinka vardinės veikimo trukmės. Pakeiskite bet kokį įtrūkusį jungiamosios detalės apsauginį skydą. **[2]** - rizikos grupė 2 pagal EN 62471 (pasirinkti modeliai) - **ATSARGIAI!** Gaminys gali skleisti konksminą optinę spinduliuotę. Niekada nežiūrėkite tiesiai į šviesos šaltinį, Ilgas žiūrėjimas į šviesos šaltinį iš arti gali pažeisti akis. Šviestuvas turi būti pastatytas taip, kad nebūtų tikėtinas ilgalaikis žiūrėjimas į šviestuvą arčiau nei x m atstumu (x reikšmė pateikta išsamiame gaminio vadove). **[3]** - Atsargiai, šviestuvai netinka dengti šilumą izoliuojančia medžiaga. LED gnybtai, ESSS, indikatoriaus šviesos diodas, bandymo jungiklis ir valdymo gnybtai yra klasifikuojami kaip SELV. Sustiprinta tarp gyvų dalių ir valdymo grandinių izoliacija. Šviesos diodas: maksimali 60V izoliacijos darbinė įtampa.

Iliustruotas priedas: 1. Normalus šviestuvo paruošimas naudojimui. Maitinimo gnybtai: AB – gnybtai skirti nuotolinio testavimo įrenginio prijungimui (ST, AT versijos); TM – BUS gali būti prijungiamas tik DATA / DATA 2 versijose; DA - DALI sąsaja; L – fazinis laidas – ruda izoliacija (nuotolinis maitinimo tiekimas avariniam moduliui); L1 fazinis laidas – juoda izoliacija (dienos režimas). **PASTABA!** L1 fazė **TURI BŪTI** paimta kaip L fazės atšaka. **2.** Švietimo kryptys (pasirinktiems modeliams). **3.** Šviesos šaltinio keitimas. Prieš keisdami šviesos šaltinį, išjunkite maitinimą. **4.** Baterijos keitimas. Prieš keisdami baterija, išjunkite maitinimą.

Testavimo procedūra: ST (standatinė versija) – trumpai sujunkite A ir B gnybtus. **AT** (automatinis, individualus testavimas) – prietaisas automatiškai atlieką testąvimą. **DATA, DATA 2, DALI, CB** (centralizuotas sistemos testavimas) – testavimo eiga aprašyta atskirame vartotojo vadove. **LED indikatorius:** Žalias – baterija įkraunama (netaikoma CB). Geltona (raudona) – gedimas/klaida (netaikoma CB ir ST). Detalus testavimo procedūros aprašymas pateiktas gamintojo internetinėje svetainėje.

Pastabos: valymui naudokite sausą, švarią šluostę. Stiprių valiklių ir šveitiklių naudojimas – draudžiamas. Panaudotos liuminescencinės lempos ir baterijos yra atliekos, kurių sunaikinimui rya taikomos griežtos taisyklės. Jos turi būti atiduotos į surinkimo taškus. Šviestuvas yra skirtas naudoti tik vidaus patalpose. Šviestuvo garantijos sąlygos nurodytos kompanijos internetinėje svetainėje.

[NL] Gebruiksaanwijzing Veiligheidsvoorschriften: Installeer de lamp alleen wanneer de stroom is uitgeschakeld. Houd u aan de veiligheidsregels van bouwnormen en voorschriften voor elektrische installaties. De voeding van het armatuur mag niet worden aangesloten op stroomkringen die met inductieve ontvangers belast kunnen worden – dit kan de elektronische module van het armatuur beschadigen. ESSS is vervangbaar. De lichtbron en de elektrische bron voor veiligheidsdiensten (ESSS) zijn geen items die door de gebruiker kunnen worden onderhouden en mogen alleen worden vervangen door de nanufacturen-serviceagent of een vergelijkbare gekwalificeerde persoon (tenzij anders vermeld in de gedetailleerde producthandleiding). **[1]** - **Let op, risico op elektrische schokken.** De ESSS-vervanging is nodig wanneer deze niet langer voldoet aan de nominale gebruiksduur na de overeenkomstige oplaadperiode. Vervang een gebarsten beschermkap van de fitting. **[2]** - Risicogroep 2 volgens EN 62471 (geselecteerde modellen) - **LET OP!** Het product kan schadelijke optische straling uitzenden. Kijk nooit rechtstreeks in de lichtbron. Langdurig in de lichtbron staren van dichtbij kan oogbeschadiging veroorzaken. De armatuur moet zo worden geplaatst dat langdurig in de armatuur staren op een afstand kleiner dan x m niet wordt verwacht (de x-waarde wordt gegeven in de gedetailleerde producthandleiding). **[3]** - Let op, Armaturen zijn niet geschikt voor afdekking met thermisch isolerend materiaal. De LED-klemmen, de ESSS, de indicator-LED, de testschakelaar en de stuurklemmen zijn geclassificeerd als SELV. De isolatie tussen stroomvoerende delen en regelcircuits is versterkt. LED: maximale werkspanning voor isolatie 60V.

Geïllustreerde bijlage: 1. Normale voorbereiding voor het in gebruik nemen van het armatuur. Stroomaansluitingen: AB - terminals voor het aansluiten van externe testapparatuur (ST, AT versies); De TM-BUS kan alleen in DATA/DATA2 uitvoeringen worden aangesloten; DA - DALI-interface; L – fasedraad. (bruin geïsoleerde draad, voor permanente stroomvoorziening); L1 – schakeldraad. (zwarte geïsoleerde draad, voor dagstand). **NOTITIE!** De L1 **FASE MOET ANN** de aansluitklem van L fase middels een brug voor permanente werking (Maintained). **2.** Routebeschrijving Illumination (bepaalde modellen). **3.** Lichtbron vervangen. Voor het vervangen van de lichtbron, haalt u de spanning van het armatuur. **4.** Voor het vervangen van de batterij (accupack), haalt u de spanning van het armatuur.

Test procedures: ST (standaard uitvoering) - activeren van de test door een kortsluiting van A en B aansluitingen. **AT** (automatische individuele test), armatuur test zichzelf automatisch. **DATA, DATA2, DALI, CB** (centraal geteste uitvoeringen), test worden beschreven in aparte handleiding. **LED-indicaties:** GROEN, opladen van de accu (geldt niet voor CB). Geel (rood) - storing / fout melding. (Geldt niet voor CB en ST). Een gedetailleerde beschrijving van de tests is beschikbaar op de website van de fabrikant.

Slotopmerkingen: Gebruik voor het reinigen een zachte droge doek. Het gebruik van agressieve schoonmaakmiddelen, al dan niet oplosmiddel houdend, is verboden. Gebruikte batterijen en lichtbronnen dienen gescheiden te worden afgevoerd bij de inleverpunten van Wecycle (www.wecycle.nl). De montage is aangepast voor gebruik binnenshuis. Algemene garantievoorwaarden kunt u vinden op de website van de fabrikant.

[RO] Manual de utilizare Note de siguranta: Instalați lampa numai când alimentarea este oprită. Respectați regulile de siguranță ale standardelor de construcție și reglementărilor pentru instalațiile electrice. Sursa de alimentare pentru fiting nu trebuie conectată de la circuite care pot fi încărcate cu receptoare inductive – acest lucru poate deteriora modulul electronic al fitingului. ESSS este înlocuibil. Sursa de lumină și sursa electrică pentru servicii de siguranță (ESSS) nu sunt articole care pot fi reparate de utilizator și trebuie înlocuite numai de agentul de service nanufactures sau de o persoană calificată similară (dacă nu se specifică altfel în manualul detaliat al produsului). **[1]** - **Atenție, risc de electrocutare.** Înlocuirea ESSS este necesară atunci când nu mai îndeplinește durata nominală de funcționare după perioada de reîncărcare corespunzătoare. Înlocuiți orice scut de protecție crăpat al fitingului. **[2]** - Grupa de risc 2 conform EN 62471 (modele selectate) - **ATENȚIE!** Produsul poate emite radiații optice dăunătoare. Nu priviți niciodată direct în sursa de lumină. Privirea îndelungată în sursa de lumină la distanță apropiată poate provoca leziuni oculare. Corpul de iluminat ar trebui să fie poziționat astfel încât să nu se aștepte o privire prelungită în corpul de iluminat la o distanță mai apropie de x m (valoarea x este dată în manualul detaliat al produsului). **[3]** - Atenție, Corpurile de iluminat nu sunt potrivite pentru acoperirea cu material termoizolant. Bornele LED, ESSS, LED-ul indicator, comutatorul de testare și bornele de control sunt clasificate ca SELV. Izolația dintre piesele de alimentare și circuitele de comandă sunt întărite. LED: tensiune maximă de lucru pentru izolare 60V.

Atasament ilustrat: 1. Pregatirea de utilizare normala a corpului. Cablajele: AB – terminalele pentru conectarea dispozitivului de testare la distanta (versiuni ST, AT); TM-BUS poate fi conectat numai in versiunile DATA / DATA 2; DA - interfață DALI; L – conductor de faza – izolatie de culoare maro (alimentare permanenta pentru modulul de urgenta); L1 – conductor de faza – izolatie de culoare neagra (functioneare in timpul zilei); **ATENTIE!** Conducatorul de faza L1 **TREBUIE SA FIE** conectat cu conductorul de faza L. **2.** Directii de iluminat (modelele selectate). **3.** Inlocuirea sursei de lumina. Inaintea inlocuirii sursei de lumina, deconectati corpul de emergenta de la sursa de alimentare. **4.** Inlocuirea bateriei Inaintea inlocuirii bateriei, deconectati corpul de emergenta de la sursa de alimentare.

Proceduri de testare: ST (versiune standard) – testul de declansare se face scurcircuitand bornele A si B. **AT** (autotest) – corpul de emergenta executa acest test automat. **DATA, DATA 2, DALI, CB** (sisteme testate la nivel central) – testele sunt descrise intr-un manual separat. **Indicatii semnalizare LED**: Verde – bateria incarca (nu se aplica la CB). Galben (rosu) – defectiune/eroare sau test (nu se aplica la CB si ST). O desciere detaliata a testelor sunt disponibile pe website-ul companiei.

Observatii finale: Pentru curatare, folositi o carpa moale si uscata. Folosirea de detergenti sau solventi chimici este interzisa. Bateriile si lampile fluorescente folosite sunt supuse reglementarilor de eliminare a deseurilor si trebuie sa fie depozitate la punctele de colectare locale. Corpurile de iluminat de emergenta sunt destinate utilizarii in spatii interioare. Pentru conditiile generale si de garantie, va rugam sa consultati site-ul companiei.

[DE] Bedigenunsanleitung Sicherheitshinweise: Installieren Sie die Lampe nur im ausgeschalteten Zustand. Beachten Sie die Sicherheitsregeln der Baunormen und Vorschriften für Elektroinstallationen. Die Stromversorgung der Armatur darf nicht aus Stromkreisen angeschlossen werden, die mit induktiven Empfängern belastet werden können – dies kann die Elektronik der Armatur beschädigen. ESSS ist austauschbar. Die Lichtquelle und die elektrische Quelle für Sicherheitsdienste (ESSS) sind keine vom Benutzer zu wartenden Teile und dürfen nur vom Kundendienst des Herstellers oder einer ähnlich qualifizierten Person ausgetauscht werden (sofern im ausführlichen Produkthandbuch nicht anders angegeben). **[1]** - **Vorsicht, Stromschlaggefahr.** Der ESSS-Austausch wird benötigt, wenn er nach der entsprechenden Wiederaufladezeit seine Nennbetriebsdauer nicht mehr erreicht. Tauschen Sie einen gerissenen Schutzschild der Armatur aus. **[2]** - Risikogruppe 2 nach EN 62471 (ausgewählte Modelle) - **ACHTUNG!** Das Produkt kann schädliche optische Strahlung abgeben. Schauen Sie niemals direkt in die Lichtquelle. Längeres Starren in die Lichtquelle aus nächster Nähe kann zu Augenschäden führen. Die Leuchte sollte so positioniert werden, dass ein längerer Blick in die Leuchte in einem Abstand von weniger als x m nicht zu erwarten ist (der x-Wert ist in der ausführlichen Produktanleitung angegeben). **[3]** - Achtung, Leuchten sind nicht zur Verkleidung mit wärmedämmendem Material geeignet. Die LED-Klemmen, das ESSS, die Anzeige-LED, der Prüfschalter und die Steuerklemmen sind als SELV klassifiziert. Die Isolierung zwischen stromführenden Teilen und Steuerkreisen ist verstärkt. LED: maximale Arbeitsspannung für Isolation 60V.

Anhang illustriert: 1. Allgemein übliche Nutzungsvorbereitung der Leuchte. Strom anschließen: AB – klemmen für den Anschluss vom fern gesteuerten Testgerät (Version ST, AT); TM-BUS Leitung nur über DATA / DATA 2; DA - DALI-Schnittstelle; L – Phaseleitung – braune Isolierung (konstante Phase – Stromeinspeisung für Notmodul); L1 - Phaseleitung – schwarze Isolierung (Tagewerk); **ACHTUNG!** Phase L1 **MUSS** aus der Phase L ausgekoppeltsein. **2.** Lichtrichtungen (nur ausgewählte Modele). **3.** Leuchtmittelaustausch. Vor dem Austausch Strom abschalten. **4.** Akkuaustausch. Vor dem Austausch Strom abschalten.

Testverfahren: ST (Standardversion) – Test wird durch Klemmenverschluss ausgelöst. A, B. **AT** (automatisch Individualtest) – das Gerät wird automatisch getestet. **DATA, DATA 2, DALI, CB** (automatisch Zentraltest) – Tests in separater Anleitung beschrieben. **Leuchtdioden Signal**: Grün – Akku Aufladung (CB nicht betroffen). Gelb (Rot) – Ausfall / Störung oder Test (CB und ST nicht betroffen). Detallierte Beschreibung der Tests finden sie auf unserer

Abschließende Bemerkungen: mit einem trockenen weichen Tuch reinigen, aggressive Detergens und Lösemitteln nicht zulässig. Abgenutzte Akkus und Leuchtstoffröhre sind Produkte, die dem Recycling unterliegen und müssen bei speziellen Stellen entsorgt werden. Die Leuchte ist für den Innenraum bestimmt. Allgemeine Garantiebedingungen finden sie auf unserer Webseite.

[PT] Manual do usuário Indicações de segurança: Instale a lâmpada somente quando a energia estiver desligada. Obedecer às normas de segurança das normas de construção e regulamentos de instalações elétricas. A fonte de alimentação para encaixe não deve ser conectada a partir de circuitos que possam ser carregados com receptores indutivos - isso pode danificar o módulo eletrônico do encaixe. ESSS é substituível. A fonte de luz e a fonte elétrica para serviços de segurança (ESSS) não são itens que podem ser reparados pelo usuário e devem ser substituídos apenas pelo agente de serviços de manufatura ou por uma pessoa qualificada similar (salvo indicação em contrário no manual detalhado do produto). **[1]** - **Cuidado, risco de choque elétrico.** A substituição do ESSS é necessária quando ele não atende mais a sua duração nominal de operação após o período de recarga correspondente. Substitua qualquer blindagem protetora rachada da conexão. **[2]** - Grupo de risco 2 de acordo com EN 62471 (modelos selecionados) - **CUIDADO!** O produto pode emitir radiação óptica prejudicial. Nunca olhe diretamente para a fonte de luz. O olhar prolongado para a fonte de luz de perto pode causar danos aos olhos. A luminária deve ser posicionada de forma que não seja esperado um olhar prolongado para a luminária a uma distância inferior a x m (o valor de x é fornecido no manual detalhado do produto). **[3]** - Atenção, as luminárias não são adequadas para serem cobertas com material isolante térmico. Os terminais de LED, o ESSS, o LED indicador, a chave de teste e os terminais de controle são classificados como SELV.O isolamento entre partes energizadas e circuitos de controle é reforçado. LED: tensão máxima de trabalho para isolamento de 60V.

Anexo ilustrado: 1. Preparação normal da luminária para o uso. Ligações de alimentação: AB - terminais para conectar o dispositivo de teste remoto (versões ST, AT); o TM-BUS apenas pode ser conectado nas versões DATA / DATA 2; DA - Interface DALI; L – Condutor de fase - Isolamento castanho (alimentação permanente para o módulo de emergência); L1 - Condutor de fase - Isolamento preto (comando de operação normal); **CUIDADO!** A fase L1 **deve ser** o comando da fase L. **2.** Direcção da iluminação (modelos seleccionados). **3.** A substituição da fonte de luz. Antes de substituir a fonte de luz, desligar a alimentação eléctrica. **4.** A substituição da bateria. Antes de substituir a bateria, desligue a fonte de alimentação.

Os procedimentos de ensaio: ST (versão standard) - desencadeando o teste ligando os terminais A e B um ao outro. **AT** (teste individual automático) - dispositivo executa testes automaticamente. **DATA, DATA 2, DALI, CB** (sistema de teste centralizado) - testes são descritos num manual separado. **Indicações do LED:** Verde - Bateria a carregar (não se aplica a CB). Amarelo (vermelho) - falha / erro ou teste (não se aplica a CB e ST). Uma descrição detalhada de testes está disponível no site da empresa.

Considerações Finais: Para a limpeza, utilize um pano macio e seco. A utilização de detergentes agressivos e solventes é proibido. Baterias usadas e lâmpadas fluorescentes estão sujeitas a eliminação dos resíduos e deve ser depositado em pontos de recolha locais. A luminária é adaptada para utilização interior. Para os termos e condições de garantia gerais, consulte o site da empresa.

[IT] Manuale utente Note di sicurezza: Installare la lampada solo quando l'alimentazione è spenta. Rispettare le norme di sicurezza degli standard di costruzione e i regolamenti per gli impianti elettrici. L'alimentazione per la rubinetteria non deve essere collegata a circuiti che possono essere caricati con ricevitori induttivi - ciò potrebbe danneggiare il modulo elettronico della rubinetteria. ESSS è sostituibile. La sorgente luminosa e la sorgente elettrica per i servizi di sicurezza (ESSS) non sono articoli riparabili dall'utente e devono essere sostituiti solo dall'agente di assistenza di nanufactures o da una persona qualificata simile (se non diversamente specificato nel manuale dettagliato del prodotto). **[1]** - **Attenzione, rischio di scosse elettriche.** La sostituzione ESSS è necessaria quando non soddisfa più la sua durata nominale di funzionamento dopo il periodo di ricarica corrispondente. Sostituire eventuali schermi protettivi incrinati del raccordo. **[2]** - Gruppo di rischio 2 secondo EN 62471 (modelli selezionati) - **ATTENZIONE!** Il prodotto può emettere radiazioni ottiche dannose. Non guardare mai direttamente la fonte di luce. Fissare a lungo la sorgente luminosa a distanza ravvicinata può causare danni agli occhi. L'apparecchio deve essere posizionato in modo tale da non prevedere uno sguardo prolungato nell'apparecchio a una distanza inferiore a x m (il valore x è indicato nel manuale dettagliato del prodotto). **[3]** - Attenzione, gli apparecchi non sono idonei al rivestimento con materiale termoisolante. I terminali LED, l'ESSS, il LED indicatore, l'interruttore di test ei terminali di controllo sono classificati SELV. L'isolamento tra parti attive e circuiti di controllo è rinforzato. LED: massima tensione di lavoro per isolamento 60V.

Allegato illustrato: 1. Preparazione normale per il posizionamento. Connessioni energetiche: AB - i terminali per connettere il testing device remoto (versioni ST, AT); la TM-BUS può essere connesso solo alle versioni DATA/DATA2; DA - interfaccia DALI; L1 – fase cavo – isolazione marrone (fornitura di corrente permanente per il modulo di emergenza); L1 – fase cavo – isolazione nera (operazione diurna); **ATTENZIONE!** La fase L1 **DEVE** essere sfruttato della fase L. **2.** Direzioni lampeggianti (moduli selezionati). **3.** Ricambio della fonte di luce. Prima di cambiare la fonte di luce, disconnetti la carica. **4.** Ricambio della batteria. Prima di cambiare la batteria, disconnetti la carica.

Procedure di testing: ST (versione standard) – il test si esegue accorciando i terminali A e B. **AT** (test automatico individuale) – il dispositivo esegue i test automaticamente. **DATA, DATA 2, DALI, CB** (sistemi testati centralmente)– i test sono descritti in un manuale separato. **Indicazioni LED:** Verde – batteria in ricarica (non si applica per CB). Giallo (rosso) –errore del test (non si applica a CB e ST). Una descrizione dettagliata dei test è ottenibile dal sito web della

Note finali: Per pulire, utilizzare un panno soffice asciutto. Utilizzare detergenti aggressivi è vietato. Le batterie usate e le lampade fluorescenti sono soggette a differenziazione dei rifiuti e devono essere depositate in punti specifici di raccolta locali. Il dispositivo è adattato per l'utilizzo negli interni. Per i termini e condizioni di garanzia generali, per favore riferitevi al sito web della compagnia.

[HU] Használati utasítás Biztonsági előírások: A lámpát csak kikapcsolt állapotban szerelje fel. Tartsa be az építési szabványok és az elektromos berendezésekre vonatkozó előírások biztonsági szabályait. A szerelvény tápellátását nem szabad induktív vevőkkel terhelhető áramkörökről csatlakoztatni – ez károsíthatja a szerelvény elektronikus modulját. Az ESSS cserélhető. A fényforrás és a biztonsági szolgáltatások elektromos forrása (ESSS) nem a felhasználó által szervizelhető cikk, és csak a gyártó szervize vagy hasonló képesítésű személy cserélheti ki (hacsak a részletes termékkézikönyv másként nem rendelkezik). **[1]** - **Vigyázat, áramütés veszélye.** Az ESSS cseréjére akkor van szükség, ha a megfelelő újratöltési periódus után már nem éri el a névleges működési időtartamát. Cserélje ki a szerelvény repedezett védőpajzsát. **[2]** - 2. kockázati csoport az EN 62471 szerint (egyes modellek) - **VIGYÁZAT!** A termék káros optikai sugárzást bocsáthat ki. Soha ne nézzen közvetlenül a fényforrásba. A közeli fényforrásba való hosszan tartó bámulás szemkárosodást okozhat. A lámpatestet úgy kell elhelyezni, hogy ne legyen várható hosszan tartó, x m-nél közelebbi pillantás a lámpatestbe (az x érték a részletes termékkézikönyvben található). **[3]** - Vigyázat! A lámpatestek nem alkalmasak hőszigetelő anyaggal való burkolásra. A LED kivezetések, az ESSS, a jelző LED, a tesztkapcsoló és a vezérlőkapcsok SELV besorolásúak. A feszültség alatt álló alkatrészek és a vezérlőáramkörök közötti szigetelés megerősített szigetelés van. LED: a szigetelés maximális üzemi feszültsége 60V.

Illusztrált melléklet: 1. A lámpatest normál használatra történő előkészítése. Áramhoz történő csatlakoztatás: AB – végpontok a távoli teszteszköz csatlakozásához (ST, AT verziók); a TM-BUS kábel csak DATA / DATA 2 verziók esetén csatlakoztathatók; DA - DALI interfész; L – fáziskábel – barna szigetelés (állandó tápegység a vészvilágító modulhoz); L1 – fáziskábel – fekete szigeteléssel (nappali üzemelés); **FIGYELEM!** Az L1 fázis az L fázis leágazása **kell**, hogy legyen. **2.** Világítás iránya (kiválasztott tipusoknál). **3.** Fényforrás csere. A fényforrás cseréje előtt húzza ki a tápkábelt. **4.** Akkumulátor csere. Az akkumulátor cseréje előtt húzza ki a tápkábelt.

Tesztelés: ST (standard verció) – inditsa a tesztet az A és a B végpontok rövidre zárásával. **AT** (automatikus egyéni teszt) – az eszköz automatikusan elvégzi a tesztet. **DATA, DATA 2, DALI, CB** (központilag tesztelt rendszerek) – a tesztek egy külön utasításban vannak leírva. **LED jelzések:** Zöld – akkumulátor töltés alatt (ne alkalmazza CB-hez). Sárga (piros) – hiba vagy teszt (ne alkalmazza CB-hez és ST-hez). A tesztek részletes leírása elérhető a cég honlapján.

További megjegyzések: Tisztításhoz használjon száraz, puha textiliát. Agresszív tisztító-és oldószerek használata tilos. Használt akkumulátorok és fénycsövek, mint hulladékok ártalmatlanítás céljából történő elhelyezése az erre kijelölt helyi gyűjtőpontokon történhet. A lámpatest beltéri használatra alkalmas. Az általános garanciális és szállítási feltételekért kérjük keresse fel a cég honlapját.

[SI] Navodila za uporabo Varnostni napotki: Namestite svetilko samo, ko je napajanje izklopljeno. Upoštevajte varnostna pravila gradbenih standardov in predpisov za električne inštalacije. Napajanje za armaturo ne sme biti priključeno iz tokokrogov, ki so lahko obremenjeni z induktivnimi sprejemniki – to lahko poškoduje elektronski modul armature. ESSS je zamenljiv. Svetlobni vir in električni vir za varnostne storitve (ESSS) nista elementa, ki bi jih uporabnik lahko servisiral in ju sme zamenjati le serviser za nanufactures ali podobno usposobljena oseba (razen če ni drugače navedeno v podrobnem priročniku za izdelek). **[1]** - **Pozor, nevarnost električnega udara.** Zamenjava ESSS je potrebna, ko po ustreznem obdobju polnjenja ne dosega več nazivnega trajanja delovanja. Zamenjajte počen zaščitni ščit armature. **[2]** - skupina tveganja 2 po EN 62471 (izbrani modeli) - **POZOR!** Izdelek lahko oddaja škodljivo optično sevanje. Nikoli ne glejte neposredno v vir svetlobe. Dolgotrajno strmenje v svetlobni vir od blizu lahko povzroči poškodbe oči. Svetilka mora biti nameščena tako, da ni pričakovati dolgotrajnega strmenja vanjo z razdalje, ki je bližja od x m (vrednost x je podana v podrobnem priročniku za izdelek). **[3]** - Pozor, svetilke niso primerne za prekrivanje s toplotno izolacijskim materialom. Priključki LED, ESSS, indikator LED, preskusno stikalo in krmilini priključki so razvrščeni kot SELV. Izolacija med deli pod napetostjo in krmilnimi tokokrogi je okrepljena. LED: največja delovna napetost za izolacijo 60V.

Slikovni dodatek: 1. Običajna priprava za uporabo. Priključni spoji: AB – sponke za priključitev daljinske testirne enote (ST, AT verziji); TM-BUS se lahko priključi samo v DATA / DATA 2 različici; DA - vmesnik DALI; L – fazni vodnik – rjave barve (trajno napajanje za zasilni modul); L1 – fazni vodnik – črne barve (dnevno delovanje); **OPOMBA**! L1 vodnik **MORA BITI** vezan na L fazni vodnik. **2.** Smer osvetlitve (izbrani modeli). **3.** Zamenjava vira svetlobe (sijalk). Pred menjavo vira svetlobe obvezno izključiti napravo iz električnega omrežja. **4.** Zamenjava akumulatorja. Pred menjavo akumulatorja obvezno izključiti napravo iz električnega omrežja.

Preskusni postopki: ST (standard verzija) – test se sproži s spojitvijo A in B spoja. **AT** (avtomatični individualni test) – naprava izvede test avtomatično **DATA, DATA 2, DALI, CB** (centralno preizkušeni sistemi) – testi so opisani v ločenih navodilih. **LED indikatorji**: Zelena– akumulator se polni (ne velja za različico CB). Rumena (rdeča) – okvara/napaka ali test v izvajanju (ne velja za različici CB in ST). Detaljna navodila za izvajanje testov so na voljo na proizvajalčevi strani.

Končne opombe: Za čiščenje uporabljajte suho in mehko krpo. Uporaba agresivnih čistil in topil je prepovedana. Rabljeni akumulatorji in fluorescentne sijalke veljajo za nevarne odpadke in morajo biti odvrženi na lokalnih zbirnih mestih. Vgradnja je predvidena za notranje prostore. Splošne garancijske pogoje najdete na spletni strani proizvajalca.

[1] [2] [3]

TM TECHNOLOGIE 32-084 Morawica 355, gm. Liszki, Poland
www.tmtechnologie.pl tel. +48 12 444 60 60, fax: +48 12 350 57 34

IUUV1.11/21.12.2022

[BG] Ръководство за употреба

Лист за безопасност: Инсталирайте лампата само когато захранването е изключено. Спазвайте правилата за безопасност на строителните стандарти и разпоредбите за електрически инсталации. Захранването на фитинга не трябва да се свързва от вериги, които могат да бъдат натоварени с индуктивни приемници – това може да повреди електронния модул на фитинга. ESSS е сменяем. Светлинният източник и електрическият източник за услуги за безопасност (ESSS) не са артикули, които се обслужват от потребителя и трябва да бъдат заменени само от сервизен агент на производителя или подобно квалифицирано лице (освен ако не е посочено друго в подробното ръководство за продукта). **[1]** - **Внимание, риск от токов удар.** Подмяната на ESSS е необходима, когато вече не отговаря на номиналната си продължителност на работа след съответния период на презареждане. Сменете всеки напукан защитен щит на фитинга. **[2]** - Рискова група 2 съгласно EN 62471 (избрани модели) - **ВНИМАНИЕ!** Продуктът може да излъчва вредно оптично лъчение. Никога не гледайте директно в източника на светлина. Продължителното взиране в източника на светлина от близко разстояние може да причини увреждане на очите. Осветителното тяло трябва да бъде разположено така, че да не се очаква продължително взиране в осветителното тяло на разстояние, по-близо от x m (стойността x е дадена в подробното ръководство за продукта). **[3]** - Внимание, осветителните тела не са подходящи за покриване с топлоизолационен материал. LED клемите, ESSS, светодиодният индикатор, тестовият превключвател и контролните клеми са класифицирани като SELV.Изолацията между частите под напрежение и управляващите вериги е подсилена. LED: максимално работно напрежение за изолация 60V.

Инструкция за монтаж: 1. Подготовка на осветителя за употреба. Електрически връзки: AB – клема за дистанционна проверка на у-вото (само за ST и AT версиите); TM-BUS се връзва само във версиите DATA и DATA 2; DA - DALI интерфейс; L – фаза – кафяв проводник-режим непостоянно светене (постоянно захранване за аварием модул); L1 - фаза – черен проводник (режим постоянно светене). **ВНИМАНИЕ!** L и L1 **трябва да се** вържат към една и съща фаза. **2.** Осветителни посоки (избрани модели) **3.** Подмяна на светлинният източник. Преди подмяна на светлинният източник, да се изключи захранването. **4.** Подмяна на батерията. Преди подмяна на батерията, да се изключи захранването.

Тестови операции: ST (стандартна версия) – тестът се извършва чрез замместване на клеми A и B. **AT** (автоматичен идивидуален тест)–устройството извършва автоматично тест. **DATA, DATA2, DALI, CB** – централизиран тест, тестовете са описани в отделно ръководство. **LED индикация:** зелено – батерията се зарежда(с изключения на версията за централна батерия). Жълто (червено) – повреда / грешка (само за AT версия). Детайлно описание на тествете е достъпно на сайта на производителя.

Забележка: За почистване използвайте суха и мека кърпа. Забранено е използването на агресивни почистващи препарати и разредители. Използваните батерии и флуоресцентни светлоизточници са предмет на рециклиране и трябва да бъдат депозирани в пунктовете за събиране на ИУЕЕО. Осветителят е предназначен за вътрешна употреба. Гаранционните условия на продукта можете да намерите на сайта на компанията.

[EE] Kasutusjuhend

Ohutusjuhised: Paigaldage lamp ainult siis, kui toide on välja lülitatud. Järgige ehitusstandardite ja elektripaigaldiste eeskirjade ohutuseeskirju. Liitmiku toiteallikat ei tohi ühendada vooluringidest, mida saab laadida induktiivvastuvõtjatega – see võib kahjustada liitmiku elektroonikamoodulit. ESSS on asendatav. Valgusallikas ja ohutusteenuste elektriallikas (ESSS) ei ole kasutaja poolt hooldatavad esemed ja neid tohib vahetada ainult naufactures teenindusagent või samalaadse kvalifikatsiooniga isik (kui toote üksiksajalikus juhendis pole teisiti öeldud). **[1]** - **Ettevaatust, elektrilöök oht.** ESSS-i asendust on vaja siis, kui see pärast vastavat laadimisperioodi ei vasta enam ettenähtud tööajale. Asendage liitmiku mõranenud kaitsekilp. **[2]** - Riskirühm 2 vastavalt standardile EN 62471 (valitud mudelid) - **ETTEVAATUST!** Toode võib eraldada kahjulikku optilist kiirgust. Ärge kunagi vaadake otse valgusallikasse. Pikaajaline lähedalt valgusallikasse vaatamine võib põhjustada silmakahjustusi. Valgusti tuleb paigutada nii, et pikaajaline vaatamine valgustisse lähemal kui x m ei oleks oodata (x väärtus on toodud üksiksajalikus tootejuhendis). **[3]** - Ettevaatust, valgustid ei sobi katmiseks soojusisolatsioonimaterjaliga. LED-klemmid, ESSS, indikaator-LED, testlüliti ja juhtklemmid on klassifitseeritud SELV-i. Elementide ja juhtimisahelate vaheline isolatsioon on tugevdatud. LED: isolatsiooni maksimaalne tööpinge 60V.

Illustreeritud manus: 1. Tavaline toote ettevalmistamine kasutamiseks. Toiteühendused: AB - terminalid välise testseadme ühendamiseks (ST, AT versioonid); TM-BUS - saab ühendada ainult DATA / DATA 2 versioonide puhul; DA - DALI liides; L – faas juhe - pruun isolatsioon (alaline vooluotsde avariimoodulile); L1 - faasi juhe – must isolatsioon (igapäeavaseks eksplueteerimiseks). **MÄRKUS!** L1 faas **peab** ühtima alalise toite L faasiga. **2.** Valgustuse suunad (valitud mudelitel). **3.** Valgusallika vahetamine. Enne valgusallika asendamist lülitage vooluotide välja. **4.** Aku vahetamine. Enne aku vahetamist lülitage vooluotide välja.

Katsetamis protseduur: ST (standard versioon) - katse teostamiseks lühistage A ja B terminal. **AT** (automaatne individuaalne test) - seade teostab testid automaatselt. **DATA, DATA 2, DALI, CB** (keskselt kontrollitavad süsteemid) - testid on kirjeldatud eraldi kasutusjuhendis. **LED indikaator:** Roheline - Aku laadimine (ei kehti CB puhul). Kollane (punane) - viga või test (ei kehti CB ja ST puhul). Üksiksajaliku kirjeldusega testidest on võimalik tutvuda ettevõtte

Lõppsõna: Puhastamiseks kasutage kuiva pehmet lappi. Agressiivsete pesuainete ja lahustite kasutamine on keelatud. Kasutatud akud ja luminoforlambid käideldakse kohalikes jäätmekogumise punktides. Valgusti on kohandatud kasutamiseks siseruumides. Üldised garantii tingimused leiate ettevõtte kodulehel.

[CZ] Uživatelský manuál

Bezpečnostní instrukce: Instalujte lampu pouze při vypnutém napájení. Dodržujte bezpečnostní pravidla stavebních norem a předpisů pro elektrické instalace. Napájení armatury nesmí být připojeno z obvodů, které mohou být zatíženy indukčními přijímači – může dojít k poškození elektronického modulu armatury. ESSS je vyměnitelný. Světelný zdroj a elektrický zdroj pro bezpečnostní služby (ESSS) nejsou uživatelsky opravitelné položky a smí být vyměněny pouze servisním zástupcem nanufacture nebo podobně kvalifikovanou osobou (pokud není v podrobném návodu k produktu uvedeno jinak). **[1]** - **Pozor, nebezpečí úrazu elektrickým proudem.** Výměna ESSS je nutná, když po odpovídající periodě dobíjení již nesplňuje svou jmenovitou dobu provozu. Vyměňte případný prasklý ochranný štít armatury. **[2]** - Riziková skupina 2 dle EN 62471 (vybrané modely) - **POZOR!** Výrobek může vyzařovat škodlivé optické záření. Nikdy se nedívejte přímo do zdroje světla. Dlouhodobé hledění do světelného zdroje na blízko může způsobit poškození zraku. Svítidlo by mělo být umístěno tak, aby se neočekávalo dlouhodobé zírání do svítidla ze vzdálenosti menší než x m (hodnota x je uvedena v podrobném návodu k produktu). **[3]** - Pozor, Svítidla nejsou vhodná k zakrytí tepelně izolačním materiálem. Svorky LED, ESSS, indikační LED, testovací spínač a ovládací svorky jsou klasifikovány jako SELV. Izolace mezi pod napětím a řídicími obvody je zesílena. LED: maximální pracovní napětí pro izolaci 60V.

Obrázková příloha: 1. Normální příprava svítidla pro použití. Připojení: AB – svorky pro připojení testovacího zařízení (ST, AT verze); TM-BUS mohou být připojeny poze pro DATA/DATA 2 verze; DA - rozhraní DALI; L – fázový vodič –hnědá izolace (trvalé napájení–dobíjení baterie); L1 – fázový vodič–černá izolace (spínaná fáze pro trvalý režim); POZOR! L1 fáze **musí být** proklemována s fází L. **2.** Světelný diagram (vybrané modely). **3.** Výměna světelného zdroje. Před výměnou světelného zdroje odpojte napájení. **4.** Výměna baterie. Před výměnou baterie odpojte napájení.

Testování: ST (standartní verze) - zkratujte svorky A, B. **AT** (automatický individuální test) – test proběhne automaticky. **DATA, DATA 2, DALI, CB** (centrálně testované systémy) – testování je popsány v jednotlivých manuálech. **LED indikace:** Zelená – nabíjení baterie (neplatí pro CB). Žlutá (červená) – porucha / chyba nebo test (neplatí pro CB a ST). Detailní popis testování najdete na webu TM.

Závěrečné pokyny: Pro čištění používejte suchý hadřík. Je zakázáno používat agresivní čistící prostředky. Použité světelné zdroje a baterie odezdejte na určených sběrných místech. Svítidla jsou určena pro vnitřní použití. Všeobecné záruční podmínky jsou popsány na webu TM.

[SK] Užívateľská príručka

Bezpečnostné upozornenia: Svietidlo inštalujte len vtedy, keď je napájanie vypnuté. Dodržiavajte bezpečnostné pravidlá stavebných noriem a predpisov pre elektrické inštalácie. Napájanie armatúry sa nesmie pripájať z obvodov zaťažiteľných indukčnými prijímačmi – môže dôjsť k poškodeniu elektronického modulu armatúry. ESSS je vymeniteľný. Svetelný zdroj a elektrický zdroj pre bezpečnosté služby (ESSS) nie sú používateľsky opraviteľné položky a môže ich vymeniť len servisný zástupca nanufacture alebo podobne kvalifikovaná osoba (pokiaľ nie je v podrobnom návode na výrobok uvedené inak). **[1]** - **Pozor, nebezpečenstvo úrazu elektrickým prúdom.** Výmena ESSS je potrebná, keď po zodpovedajúcej dobe nabíjania už nedosahuje menovitú dobu prevádzky. Vymeňte akýkoľvek prasknutý ochranný štít armatúry. **[2]** - Riziková skupina 2 podľa EN 62471 (vybrané modely) - **POZOR!** Výrobok môže vyžarovať škodlivé optické žiarenie. Nikdy sa nepozerajte priamo do zdroja svetla. Dlhodobé pozeranie do svetelného zdroja na blízko môže spôsobiť poškodenie zraku. Svietidlo by malo byť umiestnené tak, aby sa neočakávalo dlhšie pozeranie do svietidla zo vzdialenosti menšej ako x m (hodnota x je uvedená v podrobnom návode na výrobok). **[3]** - Pozor, Svietidlá nie sú vhodné na zakrytie tepelne izolačným materiálom. Svorky LED, ESSS, LED indikátor, testovací spínač a ovládacie svorky sú klasifikované ako SELV. Izolácia medzi živými časťami a riadiacimi obvodmi je zosilnená. LED: maximálne pracovné napätie pre izoláciu 60V.

Ilustrovaná príloha: 1. Základný postup a príprava zariadenia na použite. Pripojenie elektrického napájania: AB – svorky pre pripojenie diaľkového testovacieho zariadenia (ST, AT verzie); TM-BUS môže byť pripojený iba v prípade DATA / DATA 2 verzie; DA - rozhranie DALI; L – fázový vodič – hnedá izolácia (stála fáza, trvalé napájanie pre núdzový modul); L1 – fázový vodič – čierna izolácia (pracovná fáza, denná prevádzka); **POZOR!** Fáza L1 **musí byť** kohút L fázy. **2.** Orientácia osvetlenia, sner (vybrané modely). **3.** Výmena zdroja svetla. Pred výmenou zdroja svetla je nevyhnutné odpojiť napájací zdroj od elektrického prívodu a odstaviť elektrické napätie. **4.** Výmena batérie. Pred výmenou batérie odpojte napájací zdroj od elektrického prívodu a odstavte elektrické napätie, tak aby nedošlo k úrazu elektrickým prúdom.

Spôsob/možnosti testov: ST (štandardná verzia) – zahájenie testu spôsobom skratovania A a B svoriek. **AT** (automatický individuálny test) – prístroj vykonáva testovanie automaticky. **DATA, DATA 2, DALI, CB** (centrálne testované systémy) – spôsob a druh testov sú popísané v samostatnej príručke. **LED signalizácia:** Zelená – nabíjanie batérie (nemožno aplikovať pre verziu CB). Žltá (červená) – porucha/chyba alebo testovanie (nemožno aplikovať pre verziu CB a ST). Podrobný popis testov je k dispozícii na internetových stránkach spoločnosti.

Záverečné upozornenia: Čistenie je možné vykonať suchou a jemnou tkaninou. Použitie agresívnych čistiacich prostriedkov a rozpúšťadiel je zakázané. Použité batérie, zdroje svetla a fluorescenčné žiarivky sú predmetom špecializovaného zberu. Ich likvidácia a uloženie podliehajú platným predpisom o odpadoch a recyklácii, musia tieto byť odovzdané na príslušnom mieste/zberni. Zariadenie je prispôsobené k použitiu v interiéry. Všeobecné záručné podmienky možno nájsť na internetových stránkach spoločnosti.

[ES] Manual de usuario

Recomendaciones de seguridad: Instale la lámpara solo cuando la alimentación esté apagada. Obedecer las normas de seguridad de las normas y reglamentos de construcción para instalaciones eléctricas. La fuente de alimentación para el accesorio no debe conectarse desde circuitos que puedan cargarse con receptores inductivos; esto puede dañar el módulo electrónico del accesorio. ESSS es reemplazable. La fuente de luz y la fuente eléctrica para servicios de seguridad (ESSS) no son elementos reparables por el usuario y solo deben ser reemplazados por el agente de servicio del fabricante o una persona calificada similar (a menos que se indique lo contrario en el manual detallado del producto). **[1]** - **Atención, riesgo de descarga eléctrica.** El reemplazo del ESSS es necesario cuando ya no cumple con su duración nominal de operación después del período de recarga correspondiente. Reemplace cualquier escudo protector agrietado del accesorio. **[2]** - grupo de riesgo 2 según EN 62471 (modelos seleccionados) - **ATENCIÓN!** El producto puede emitir radiación óptica dañina. Nunca mire directamente a la fuente de luz. La mirada prolongada a la fuente de luz a corta distancia puede causar daños en los ojos. La luminaria debe colocarse de modo que no se espere una mirada fija prolongada a la luminaria a una distancia inferior a x m (el valor de x se indica en el manual detallado del producto). **[3]** - Atención, las luminarias no son adecuadas para cubrirlas con material aislante térmico. Los terminales LED, el ESSS, el indicador LED, el interruptor de prueba y los terminales de control están clasificados como SELV. El aislamiento entre las partes activas y los circuitos de control están reforzados. LED: tensión máxima de trabajo para aislamiento 60V.

Adjunto ilustra: 1. La preparación normal de la instalación para su uso. Conexiones de potencia: AB - terminales para conectar el dispositivo de prueba remota (ST, EN versiones); El TM-BUS se pueden conectar sólo en DATA / DATA 2 versiones; DA - interfaz DALI; L - cable de fase - el aislamiento de color marrón (alimentación permanente para el módulo de emergencia); L1 - cable de fase - Aislamiento negro (funcionamiento diurno); **NOTA!** La fase L1 **DEBE SER** el grifo de la fase L. **2.** Direcciones de iluminación (modelos seleccionados). **3.** Sustituir la fuente de luz. Antes de cambiar la fuente de luz, desconectar la fuente de alimentación. **4.** Sustitución de la batería. Antes de sustituir la batería, desconecte la fuente de alimentación.

Los procedimientos de prueba: ST (versión estándar) - desencadenando la prueba por un cortocircuito en los terminales A y B. **AT** (prueba individual automática) - dispositivo realiza las pruebas de forma automática. **DATA , DATA 2, DALI, CB** (sistemas probados en el centro) - pruebas se describen en un manual separado. **Indicaciones de los LED:** verde - Carga de la batería (no se aplica a CB). Amarillo (rojo) - fallo / error o de prueba (no se aplica a CB y ST). Una descripción detallada de las pruebas está disponible en el sitio web.

Observaciones finales: Para la limpieza, use un paño suave y seco. El uso de detergentes agresivos y solventes está prohibido. Las baterías usadas y lámparas fluorescentes son los productos sujetos a eliminación, los cuales deben ser eliminados como materiales reciclados. El aparato está adaptado para uso en interiores. Para las condiciones de garantía y condiciones generales, por favor refiérase a la página web de la compañía.

[HR] Uputstvo za korištenje

Sigurnosne napomene: Postavite lampu samo kada je struja isključena. Pridržavajte se sigurnosnih pravila građevinskih standarda i propisa za električne instalacije. Napajanje za armaturu ne smije se spajati iz krugova koji se mogu opteretiti induktivnim prijemnicima – to može oštetiti elektronički modul armature. ESSS je zamjenjiv. Izvor svjetla i električni izvor za sigurnosne usluge (ESSS) nisu predmeti koje korisnik može servisirati i smije ih zamijeniti samo servisni agent za nanufactures ili slična kvalificirana osoba (osim ako nije drugačije navedeno u detaljnom priručniku proizvoda). **[1]** - **Oprez, opasnost od strujnog udara.** Zamjena ESSS-a je potrebna kada više ne zadovoljava nazivno trajanje rada nakon odgovarajućeg perioda punjenja. Zamijenite svaki napuknuti zaštitni štit spojnice. **[2]** - Rizična skupina 2 prema EN 62471 (odabrani modeli) - **OPREZ!** Proizvod može emitirati štetno optičko zračenje. Nikada ne gledajte izravno u izvor svjetlosti. Dugotrajno gledanje u izvor svjetla iz velike blizine može uzrokovati oštećenje oka. Svjetiljku treba postaviti tako da se ne očekuje dugotrajno gledanje u svjetiljku na udaljenosti manjoj od x m (vrijednost x navedena je u detaljnom priručniku proizvoda). **[3]** - Oprez, svjetiljke nisu prikladne za pokrivanje toplinski izolacijskim materijalom. LED terminali, ESSS, indikator LED, ispitni prekidač i upravljački terminali klasificirani su kao SELV. Izolacija između dijelova pod naponom i upravljačkih krugova je ojačana. LED: maksimalni radni napon za izolaciju 60V.

Priloženo uputstvo sa slikama: 1. Normalna priprema svjetiljke za upotrebu. Priključci napajanja: AB - priključci za povezivanje uređaja za daljinsko testiranje (ST, AT verzije); TM-BUS može se spojiti samo na DATA / DATA 2 verzije; DA - DALI sučelje; L - žica napajanja (faza) - smeđa izolacija (trajno napajanje za protupanik modul); L1 – žica napajanja (faza) - crna izolacija (stalni rad); **NAPOMENA!** L1 faza **MORA BITI** odvojak faze L. **2.** Rasvjeta smjera (odabrani modeli). **3.** Zamjena izvora svjetla. Prije zamjene izvora svjetla, isključite napajanje. **4.** Zamjena baterije. Prije zamjene baterije, isključite napajanje.

Postupci za testiranje: ST (standardna verzija) – test se pokreće kratkim spojem A i B priključaka. **AT** (automatski pojedinačni test) - uređaj automatski obavlja testiranje. **DATA, DATA2, DALI, CB** (centralno testirani sustavi) - testovi su opisani u zasebnom priručniku. **LED signalizacija:** Zelena - Punjenje baterije (ne odnosi se na CB). Žuto (crveno) - kvar / greška ili test (ne odnosi se na CB i ST). Detaljan opis testova je dostupan na internetskoj stranici proizvođača.

Završne napomene: Za čišćenje koristiti suhu meku krpu. Korištenje agresivnih deterdženata i otapala je zabranjeno. Rabljene baterije i fluorescentne lampe su predmet sortiranog uklanjanja otpada i moraju se odložiti na mjestima lokalnog prikupljanja otpada. Svjetiljka je predviđena za ugradnju u zatvorenom prostoru. Za opće jamstvene uvjete, molimo pogledajte web stranice proizvođača.

[UK] User Manual

Safety notes: Install the lamp only when the power is turned off. Obey the safety rules of construction standards and regulations for electric installations. The power supply for fitting must not be connected from circuits that can be loaded with inductive receivers – this may damage the electronic module of the fitting. ESSS is replaceable. The light source and the electric source for safety services (ESSS) are not user serviceable items and shall only be replaced by the nanufactures service agent or a similar qualified person (unless otherwise stated in the detailed product manual). **[1]** - **Caution, risk of electric shock.** The ESSS replacement is needed when it no longer meets its rated duration of operation after the corresponding recharge peroid. Replace any cracked protective shield of the fitting. **[2]** - risk group 2 according to EN 62471 (selected models) - **CAUTION!** The product may emit harmful optical radiation. Never look directly into the light source. Prolonged staring into the light source at close range can cause eye damage. The luminaire should be positioned so that prolonged staring into the luminaire at a distance closer than x m is not expected (the x value is given in the detailed product manual). **[3]** - Caution, Luminaires are not suitable for covering with thermally insulating material. The LED terminals, the ESSS, the indicator LED, the test switch and the control terminals are classified as SELV. The insulation between live parts and control circuits is reinforced. LED: maximum working voltage for insulation 60V.

Illustrated attachment: 1. Normal preparation of the fitting for use. Power connections: AB – terminals for connecting the remote testing device (ST, AT versions); the TM-BUS can be connected only in DATA / DATA 2 versions; DA - DALI interface; L – phase wire – brown insulation (permanent power supply for emergency module); L1 – phase wire – black insulation (daytime operation); **CAUTION!** The L1 phase **MUST BE** the tap of L phase. **2.** Lighting directions (selected models). **3.** Light source replacement. Before replacing the light source, disconnect the power supply. **4.** Battery replacement. Before replacing the battery, disconnect the power supply.

Test procedures: ST (standard version) – triggering the test by shorting A and B terminals. **AT** (automatic individual test) – device performs tests automatically. **DATA, DATA 2, DALI, CB** (centrally tested systems) – tests are described in a separate manual. **LED indications**: Green – battery charging (does not apply to CB). Yellow (red) – failure / error or test (does not apply to CB and ST). A detailed description of tests is available at the company's website.

Final remarks: For cleaning, use dry soft cloth. Using aggressive detergents and solvents is forbidden. Used batteries and fluorescent lamps are subject to waste disposal and must be deposited to local collection points. The fitting is adapted for indoor use. For the general warranty terms and conditions, please refer to the company's website.

[PL] Instrukcja użytkownika

Uwagi bezpieczeństwa: Montaż lampy przeprowadzać przy wyłączonym zasilaniu, przestrzegając zasad bezpieczeństwa norm budowlanych oraz dotyczących instalacji elektrycznych. Nie podłączać zasilania oprawy z obwodów, które jednocześnie mogą być obciążone odbiornikami o charakterze indukcyjnym - grozi to uszkodzeniem modułu elektronicznego oprawy. ESSS jest wymienne. Źródło światła i źródło zasilania w trybie awaryjnym (ESSS) nie są składnikami serwisowanymi i powinny być wymieniane wyłącznie przez serwisanta producenta lub osobę o podobnych kwalifikacjach (chyba że określono inaczej w szczegółowej instrukcji produktu). **[1]** - **Uwaga, ryzyko porażenia prądem.** ESSS należy wymienić gdy oprawa nie utrzymuje już swojego znamionowego czasu pracy po odpowiednim okresie ładowania. Należy wymienić każdą pękniętą osłonę zabezpieczającą oprawę. **[2]** - grupa ryzyka 2 wg EN 62471 (wybrane modele) - **Uwaga!** Produkt może emitować szkodliwe promieniowanie optyczne. Nie wolno patrzeć bezpośrednio na źródło światła. Zbyt długie patrzenie na źródło światła z bliskiej odległości może uszkodzić wzrok. Oprawa oświetleniowa powinna być umieszczona tak, że nie jest przewidziane dłuższe wpatrywanie się w oprawę z odległości bliższej niż x m (wartość x podana w szczegółowej instrukcji produktu). **[3]** - Uwaga, oprawy oświetleniowe nieodpowiednie do okrywania materiałem termoizolacyjnym. Zaciski LED, ESSS, diod sygnalizacyjnych oraz testowe i kontrolne są klasyfikowane jako SELV. Izolacja pomiędzy zasilaniem LV i przewodami sterowania - wzmocniona. LED: maksymalne napięcie robocze izolacji 60V.

Załącznik ilustrowany: 1. Normalne przygotowanie oprawy do użytkowania. Podłączenie zasilania: AB – zaciski do przyłączenia zdalnego urządzenia testującego (wersja ST, AT); podłączenie magistrali TM-BUS tylko w wersji DATA / DATA 2; DA - interfejs DALI; L – przewód fazowy – kolor izolacji brązowy (stała faza – zasilanie modułu awaryjnego); L1 - przewód fazowy – kolor izolacji czarny (praca dzienna); **UWAGA!** Faza L1 **MUSI BYĆ** odczepem fazy L. **2.** Kierunki oświetlenia (wybrane modele). **3.** Wymiana źródła światła. Przed wymianą odłączyć zasilanie. **4.** Wymiana akumulatora. Przed wymianą odłączyć zasilanie.

Procedury testowe: ST (wersja standard) – wywołanie testu poprzez zwarcie zacisków A, B. **AT** (test automatyczny indywidualny) – urządzenie wykonuje testy automatycznie. **DATA, DATA 2, DALI, CB** (systemy testowane centralnie) – opis testów w dodatkowej instrukcji. **Sygnalizacja diod**: Zielona – ładowanie akumulatora (nie dotyczy CB). Żółta (czerwona) – awaria / błąd lub test (nie dotyczy CB i ST). Szczegółowy opis testów dostępny na stronie internetowej.

Uwagi końcowe: Czyszczenie można przeprowadzać miękką suchą szmatką, niedopuszczalne jest używanie agresywnych detergentów i rozpuszczalników. Zużyte akumulatory i świetlówki są produktami podlegającymi utylizacji, które należy oddać do punktu odbioru materiałów utylizowanych. Oprawa przystosowana jest do użytku wnętrzowego. Ogólne warunki gwarancji znajdują się na stronie internetowej.

[1] [2] [3]

TM TECHNOLOGIE
www.tmtechnologie.pl
32-084 Morawica 355, gm. Liszki, Poland
tel. +48 12 444 60 60, fax: +48 12 350 57 34

IUUV1.11/21.12.2022